Rotor Lips AG ■ CH-3661 Uetendorf ■ Tel +41 (0)33 346 70 70 ■ www.RotorLips.ch

Massblatt
Feuille de dimensions

Masse in mm
Dimensions en mm

ROTOR Scheibenständer

Er erlaubt eine hygienisch einwandfreie Lagerung der Scheiben. Der Scheibenständer kann liegend oder stehend aufgestellt werden, auch Wandmontage ist möglich.

ROTOR support pour disques

Il permet de stocker d`une manière hygienique 6 disques. Le support pour disques peutêtre posé verticalement ou horizontalement et le montage mural est aussi possible.

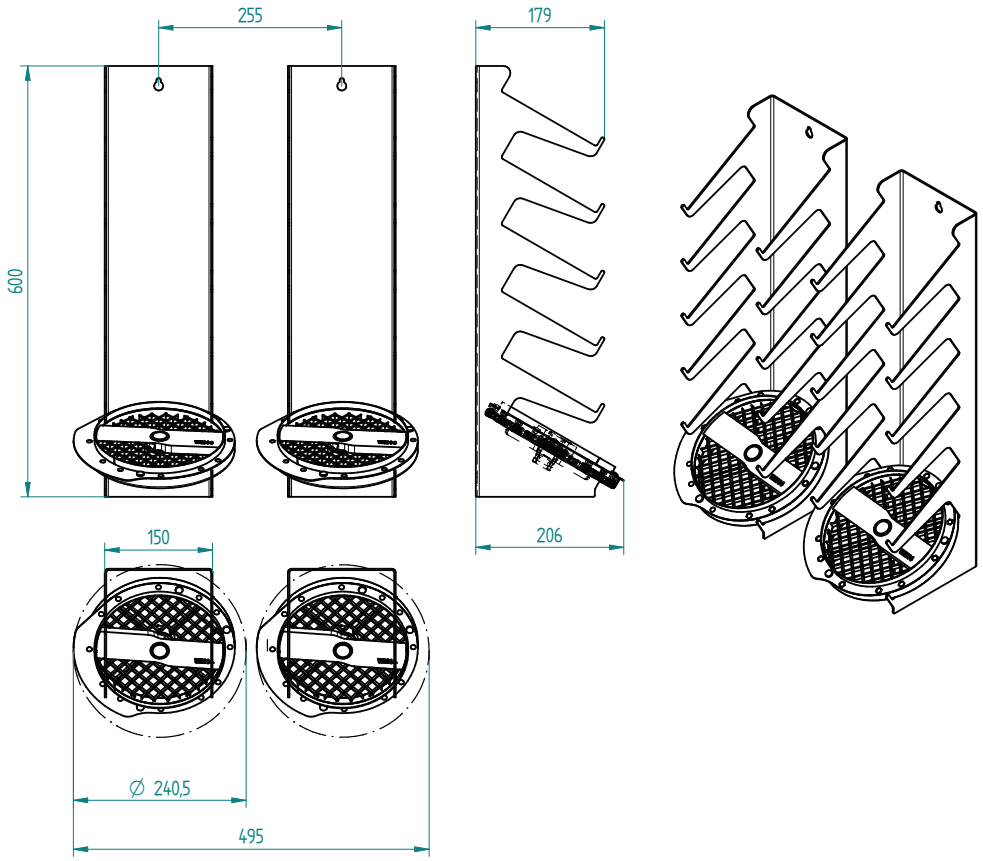

Technische Daten
Données techniques

Aussenmasse dimension extérieure	179x150x600mm
Werkstoff Matière	Edelstahl rostfrei acier inoxydable
Kapazität Capacité	Platz für 6 Scheiben Place pour 6 disques
Nettogewicht Poids net	2,9kg
Verpackungsmass Dimensions d'emballage	210x170x625mm

Technische Änderungen vorbehalten
Sous réserve de modification des caractéristiques techniques

© 2017, alle Rechte für alle Länder vorbehalten durch Rotor Lips AG ■ AVS_Scheibenständer_GA_09_DER